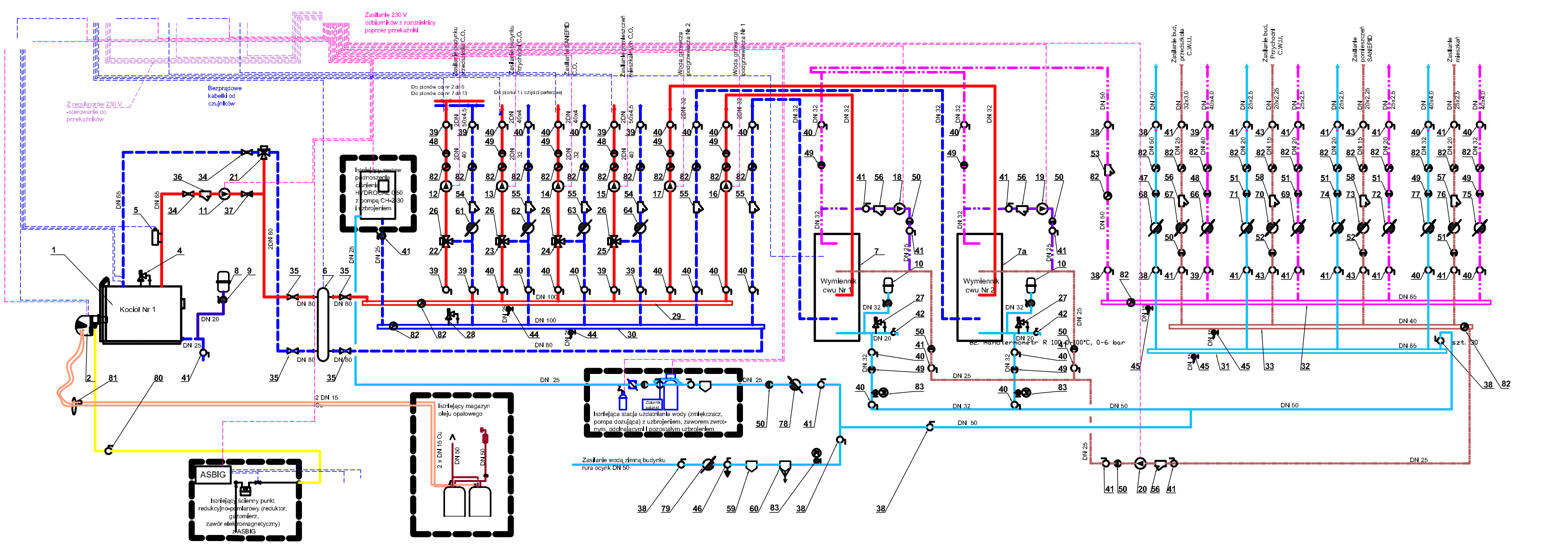

WYKAZ URZĄDZEŃ I ARMATURY:

1. Istniejący kocioł gazowo-olejowy Ferroli typ PREXTHERM o mocy 250 kW kpl.1
2. Istniejący palnik dwustopniowy Riello gazowo-olejowy typ RLS 28 684 T1 DZZD kpl.1
3. Istniejący regulator Simens RVA.43.222 .... kpl.1
4. Istniejący zawór bezpieczeństwa SYR typ 1915 Dn32 mm, nastawa 3,0 bary szt.1
5. Istniejący czujnik braku w kotle SYR 933.2 z blokadą szt.1
6. Wartownik typ MH 80 Dn 80 firmy Meibes z funkcją zwrotnicy i wkładami magnetycz. szt.1
7. Istniejący wymiennik cwu Nr 1 Reflex pojemność 500l szt.1
7a. Istniejący wymiennik cwu Nr 2 Reflex pojemność 500l szt.1
8. Naczynie przeponowe Reflex NG 35, ciśnienie wstępne 0,5 bara szt.1
9. Szybkozłączka Reflex SU Dn 20 .... szt.1
10. Naczynie przeponowe Reflex "refix DT5" 60 .... szt.2
11. Pompa kotłowa kotła Wilo typ Stratos 50/1-8, 1x230V, PN10, N=0,31kW szt.1
12. Pompa obiegu Nr 1 c.o. f. Wilo typ TOP-E 30/1-7, 1x230V, PN10, N=0,2 kW szt.1
13. Istniejąca pompa obiegu Nr 2 c.o. f. Wilo typ TOP-E 30/1-7, 1x230V, PN10, N=0,2 kW szt.1
14. Istniejąca pompa obiegu Nr 3 c.o. f. Wilo typ TOP-E 30/1-7, 1x230V, PN10, N=0,2 kW szt.1
15. Pompa obiegu Nr 4 c.o. f. Wilo typ TOP-E 30/1-7, 1x230V, PN10, N=0,2 kW szt.1
16. Pompa obiegu cwu wym. Nr 1 f. Wilo typ Stratos 30/1-8, 1x230V, PN10 N=0,13 kW szt.1
17. Pompa obiegu cwu wym. Nr 2 f. Wilo typ Stratos 30/1-8, 1x230V, PN10, N=0,13 kW .... szt. 1
18. Istniejaca pompa mieszająca wym. Nr 1 f. Wilo typ Star-ZE 25/1-5, 1x230V, PN10, N=0,06 kW szt.1
19. Istniejaca pompa mieszająca wym. Nr 2 f. Wilo typ Star-ZE 25/1-5, 1x230V, PN10, N=0,06 kW szt.1
20. Istniejąca pompa cyrkulacyjna Wilo typ Star-Z 25/6, 1x230V, PN10, N =0,099 kW szt.1
21. Istniejący zawór trójdrogowy mieszający kołnierzowy CENTRA Dn 50 F z siłownikiem VM 20, 1,6 min./90 .... szt.1
22. Zawór trójdrogowy mieszający Danfoss typ HRE3 25 Dn 25 o Kvs=12 m3/h szt.1
23. Zawór trójdrogowy mieszający Danfoss typ HRE3 20 Dn 20 o Kvs=8 m3/h szt.1
24. Zawór trójdrogowy mieszający Danfoss typ HRE3 20 Dn 20 o Kvs=8 m3/h szt.1
25. Zawór trójdrogowy mieszający Danfoss typ HRE3 20 Dn 20 o Kvs=8 m3/h szt.1
26. Siłownik Danfoss typ AMB 162 .... szt.4
27. Istniejący zawór bezpieczeństwa SYR Nr 2115 Dn 20mm, nastawa 6 bar szt.2
28. Zawór bezpiecze1stństwa SYR Nr 1915 Dn 25mm, nastawa 3 bary szt.1
29. Rozdzielacz instalacyjny c.o. zasilajacy Dn 100mm, L=2,85 m szt.1
30. Rozdzielacz instalacyjny powrotny c.o. Dn 100mm, L=2,55m szt.1
31. Rozdzielacz instalacyjny wody zimnej Dn 65mm, L=2,35m szt.1
32. Rozdzielacz instalacyjny wody ciepłej Dn 65mm, L=2,35m szt.1
33. Rozdzielacz instalacyjny wody cyrkulacyjnej Dn 40mm, L=2,10m szt.1
34. Istniejący zawór kulowy kołnierzowy Dn 65mm szt.2
35. Zawór kulowy kołnierzowy Dn 80mm szt.4
36. Filtr FS-1 z wkładem magnetycznym f. POLNA Dn 65mm szt.1
37. Zawór zwrotny międzykołnierzowy f. SOCLA Nr kat. 802 Dn 65mm szt.1
38. Zawór kulowy do wody ciepłej Dn 50mm .... szt. 8
39. Zawór kulowy do wody ciepłej Dn 40mm .... szt. 10
40. Zawór kulowy do wody ciepłej Dn 32mm .... szt. 26
41. Zawór kulowy do wody ciepłej Dn 25mm .... szt. 13
42. Zawór kulowy do wody ciepłej Dn 20mm .... szt. 12
43. Zawór kulowy do wody ciepłej Dn 15mm .... szt. 4
44. Zawór kulowy ze złączką do węża do wody ciepłej Dn 25mm .... szt. 2
45. Zawór kulowy ze złączką do węża do wody ciepłej Dn 15mm .... szt. 3
46. Zawór kulowy ze spustem Dn 50mm szt.1
47. Zawór zwrotny gwintowany f. SOCLA 601 Dn 50mm .... szt. 1
48. Zawór zwrotny gwintowany f. SOCLA 601 Dn 40mm .... szt. 3
49. Zawór zwrotny gwintowany f. SOCLA 601 Dn 32mm .... szt. 10
50. Zawór zwrotny gwintowany f. SOCLA 601 Dn 25mm .... szt. 7
51. Zawór zwrotny gwintowany f. SOCLA 601 Dn 20mm .... szt. 5
52. Zawór zwrotny gwintowany f. SOCLA 601 Dn 15mm .... szt. 2
53. Filtr do wody ciepłej mosiężny gwintowany Dn 50mm .... szt. 1
54. Filtr do wody ciepłej mosiężny gwintowany Dn 40mm .... szt. 2
55. Filtr do wody ciepłej mosiężny gwintowany Dn 32mm .... szt. 4
56. Filtr do wody ciepłej mosiężny gwintowany Dn 25mm .... szt. 4
57. Filtr do wody ciepłej mosiężny gwintowany Dn 20mm .... szt. 1
58. Filtr do wody ciepłej mosiężny gwintowany Dn 15mm .... szt. 2
59. Filtr do wody zimnej gwintowany Dn 50mm .... szt. 1
60. Zawór zwrotny antyskażeniowy f. SOCLA EA291NF Dn 50mm .... szt. 1
61. Ciepłomierz kompaktowy CQM-III-K z wodomierzem JS 90-2,5-NE DN 20mm montowanym na powrocie .... szt. 1
62. Ciepłomierz kompaktowy CQM-III-K z wodomierzem JS 90-1,5-G1-NE DN 20mm montwanym na powrocie .... szt. 1
63. Ciepłomierz kompaktowy CQM-III-K z wodomierzem JS 90-1,5-G1-NE DN 20mm montowanym na powrocie .... szt. 1
64. Ciepłomierz kompaktowy CQM-III-K z wodomierzem JS 90-1,5-G1-NE DN 20mm montowanym na powrocie .... szt. 1
65. Licznik ciepła LQM-III-K-Duo .... szt. 1
66. Przepływomierz ultradźwiękowy Hydrometer typ 087 gwintowany Dn 25mm qn=3,5 m3/h .... szt. 1
67. Wodomierz JS 90-0,6-NE DN 15mm .... szt. 1
68. Wodomierz PoWoGaz JS 6 DN 32mm .... szt. 1
69. Ciepłomierz CQM-III-K-Duo z wodomierzem JS 90-1,0-NE DN 15mm szt.1
70. Wodomierz JS 90-0,6-NE DN 15mm .... szt. 1
71. Wodomierz PoWoGaz JS 1,5 DN 15mm .... szt. 1
72. Ciepłomierz CQM-III-K-Duo z wodomierzem JS 90-1,0-NE DN 15mm szt.1
73. Wodomierz JS 90-0,6-NE DN 15mm .... szt. 1
74. Wodomierz PoWoGaz JS 1,5 DN 15mm .... szt. 1
75. Ciepłomierz CQM-III-K-Duo z wodomierzem JS 90-2,5-NE DN 20mm .... szt. 1
76. Wodomierz JS 90-0,6-NE DN 15mm .... szt. 1
77. Wodomierz PoWoGaz JS 3,5 DN 25mm .... szt. 1
78. Wodomierz PoWoGaz JS 1,5 DN 15mm .... szt. 1
79. Wodomierz PoWoGaz JS 6 DN 32mm .... szt. 1
80. Istniejący Zawór kulowy gwintowany do gazu Dn 65 .... szt. 1
81. Istniejący Filtr olejowy dwudrogowy f. Oventrop .... szt. 1
82. Manotermometr R 100 0-100°C, 0-6 bar .... szt. 30
83. Manometr R 100 0-6 bar .... szt. 3

E1. Termostar przylgowy zakres temperatur 230 V, 30 do 60°C projektowane .... szt. 2
E2. Czujnik przylgowy zakres temp. od 20 do 90°C do regulatora Simens RVA 3 szt. istniejące i jeden dodatkowy .... szt. 4
E3. Jak wyżej lecz czujnik zanurzeniowy projektowany .... szt. 1
E4. Czujnik zanurzeniowy zakres temp. od 20 do 90°C do regulatora Simens Isntniejący .... szt. 1
E5. Regulator kotłowy istniejący ze sterownikiem RVA 43.222 .... szt. 1
E6. Regulator istniejący ze sterownikiem RVA 33.280 .... szt. 1
E7. Regulator istniejący ze sterownikiem RVA 46.531 .... szt. 1
E8. Regulator projektowany ze sterownikiem RVA 46.531 .... szt. 1
E9. Szafka sterująca projektowana szt.1

W kosztach tego ja nie ujmowałem, proszę uwzględnić to u siebie
Miśniakiewicz

Biuro Projektowe	Zakład Projektowo-Realizacyjny s.c. Maria i Marian **MIŚNIAKIEWICZ** 37-700 Przemyśl, ul.Słowackiego 44, tel/fax (0-16) 67 50 120 do 121 www.zprmisniakiewicz.com.pl, e-mail : zprmmis@pr.onet.pl		
Inwestor Adres	GMINA USTRZYKI DOLNE 38-700 Ustrzyki Dolne, ul. Kopernika 1	Objekt Adres	38-700 Ustrzyki D. ul.29-Listopada 53
Objekt	Budynek Przedszkola		
Nazwa tematu	Przebudowa, Rozbudowa i Nadbudowa Istniejącego budynku Przychodni wraz ze zmianą jego użytkowania na Przedszkole czterooddziałowe z zapleczem		
Rodz. oprac.	P.W. kotłowni gazowo-olejowej - część technologiczna wraz z instalacją gazową	Branża	Sanitarna
Tytuł rysunku	**Schemat technologiczny kotłowni**	Nr rys./ilość	2/7
Opracował	mgr inż. Katarzyna Knap - Miśniakiewicz		
Projektant	inż. Marian Miśniakiewicz upr. proj. PDK/0002/POOS/07	Skala	xxxx
Sprawdził	mgr inż. Maria Filipska upr. proj. PDK/0001/PWOS/07	Data opr.	09.2008