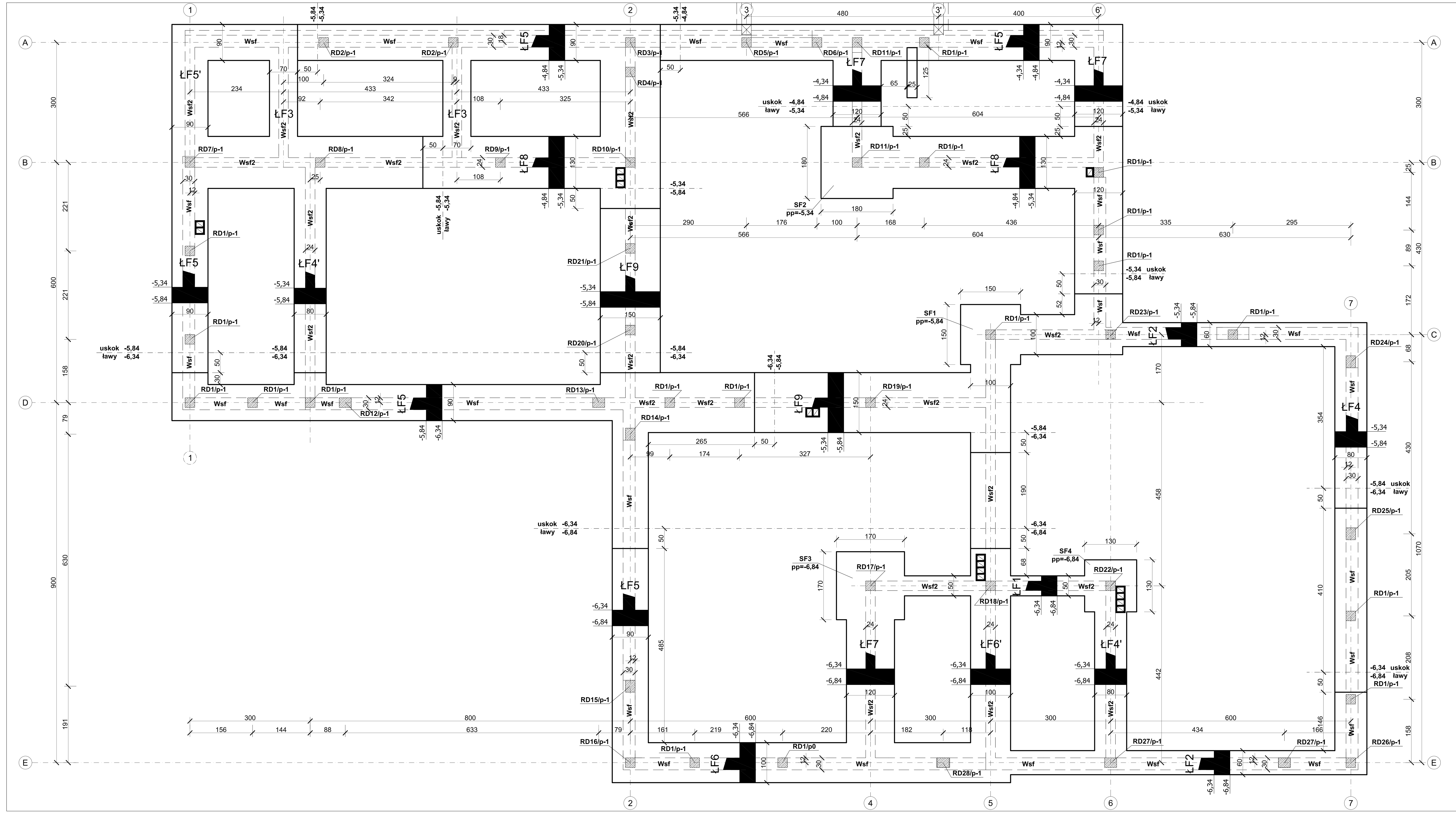

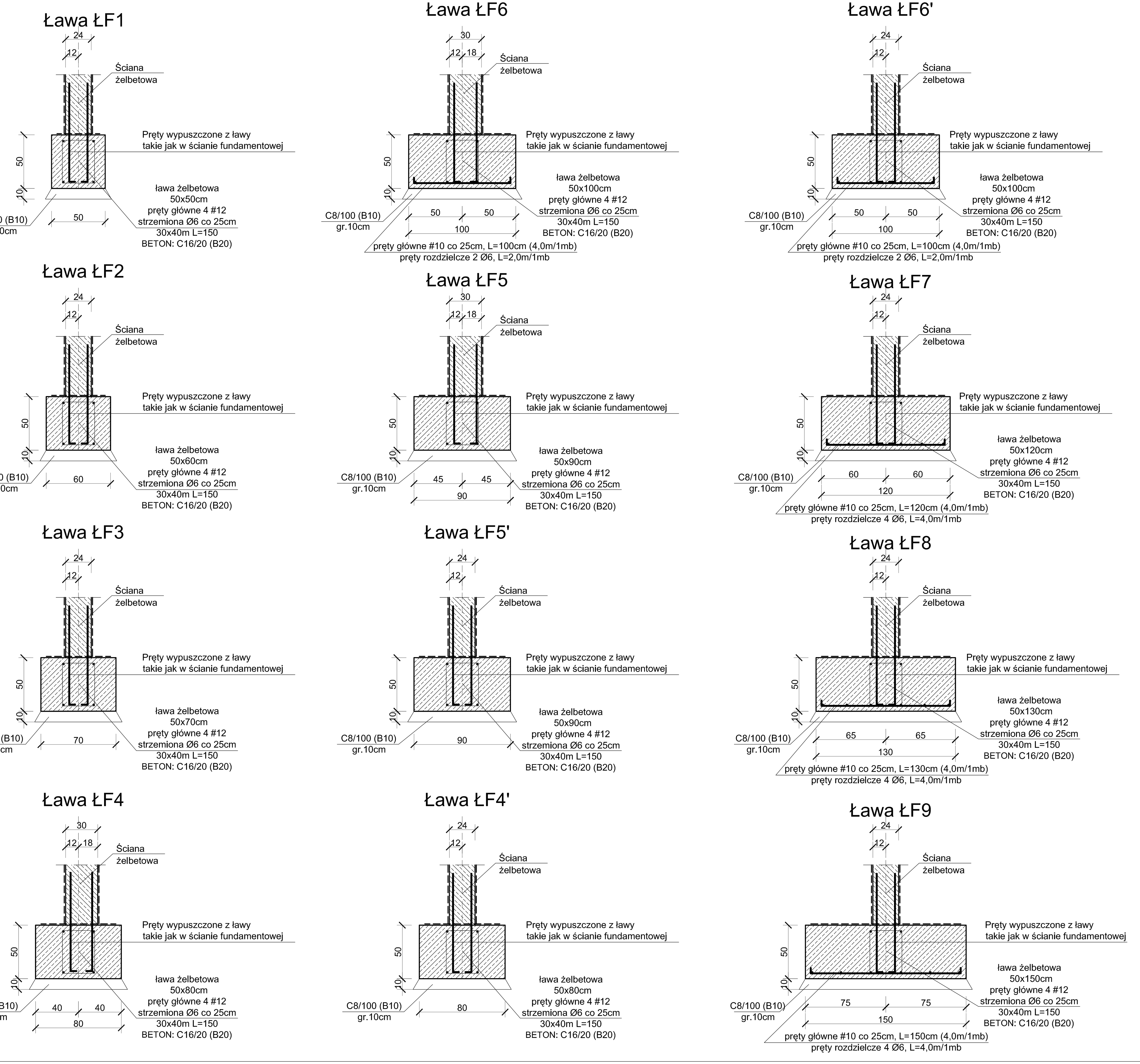

ZBROJENIE RDZENI od RD1/p-1 do RD28/p-1,
BETON: **C20/25 (B25)** STAL: pręty główne - **34GS (A-III)**, strzemiona **St0S (A-0)**
Długość łączenia prętów podłużnych to jest odcinek łączenia prętów podłożnych ze starterami i z prętami odgiętymi od podciągów na zakład.

RD1/p-1 - wym. prz. **24x24cm**, pr. główne **4#16**, strzemiona ϕ6 co 23cm, a co 12cm na długości łączenia prętów podłużnych.

RD2/p-1 - wym. prz. **24x24cm**, pr. główne **4#16**, strzemiona ϕ6 co 23cm, a co 12cm na długości łączenia prętów podłużnych.

RD3/p-1 - wym. prz. **24x24cm**, pr. główne **4#16**, strzemiona ϕ6 co 23cm, a co 12cm na długości łączenia prętów podłużnych.

RD4/p-1 - wym. prz. **24x24cm**, pr. główne **4#16**, strzemiona ϕ6 co 23cm, a co 12cm na długości łączenia prętów podłużnych.

RD5/p-1 - wym. prz. **24x24cm**, pr. główne **4#16**, strzemiona ϕ6 co 23cm, a co 12cm na długości łączenia prętów podłużnych.

RD6/p-1 - wym. prz. **24x24cm**, pr. główne **4#16**, strzemiona ϕ6 co 23cm, a co 12cm na długości łączenia prętów podłużnych.

RD7/p-1 - wym. prz. **24x24cm**, pr. główne **4#16**, strzemiona ϕ6 co 23cm, a co 12cm na długości łączenia prętów podłużnych.

RD8/p-1 - wym. prz. **24x24cm**, pr. główne **4#16**, strzemiona ϕ6 co 23cm, a co 12cm na długości łączenia prętów podłużnych.

RD9/p-1 - wym. prz. **24x24cm**, pr. główne **4#16**, strzemiona ϕ6 co 23cm, a co 12cm na długości łączenia prętów podłużnych.

RD10/p-1 - wym. prz. **24x24cm**, pr. główne **4#25**, strzemiona ϕ6 co 23cm, a co 12cm na długości łączenia prętów podłużnych.

RD11/p-1 - wym. prz. **24x24cm**, pr. główne **4#25**, strzemiona ϕ6 co 23cm, a co 12cm na długości łączenia prętów podłużnych.

RD12/p-1 - wym. prz. **24x30cm**, pr. główne **4#25**, strzemiona ϕ6 co 23cm, a co 12cm na długości łączenia prętów podłużnych.

RD13/p-1 - wym. prz. **24x30cm**, pr. główne **4#25**, strzemiona ϕ6 co 23cm, a co 12cm na długości łączenia prętów podłużnych.

RD14/p-1 - wym. prz. **24x30cm**, pr. główne **4#25**, strzemiona ϕ6 co 23cm, a co 12cm na długości łączeniau prętów podłużnych.

RD15/p-1 - wym. prz. **24x30cm**, pr. główne **4#25**, strzemiona ϕ6 co 23cm, a co 12cm na długości łączenia prętów podłużnych.

RD16/p-1 - wym. prz. **24x24cm**, pr. główne **4#20**, strzemiona ϕ6 co 23cm, a co 12cm na długości łączenia prętów podłużnych.

RD17/p-1 - wym. prz. **24x24cm**, pr. główne **4#20**, strzemiona ϕ6 co 23cm, a co 12cm na długości łączenia prętów podłużnych.

RD18/p-1 - wym. prz. **24x24cm**, pr. główne **4#16**, strzemiona ϕ6 co 23cm, a co 12cm na długości łączenia prętów podłużnych.

RD19/p-1 - wym. prz. **24x24cm**, pr. główne **4#25**, strzemiona ϕ6 co 23cm, a co 12cm na długości łączenia prętów podłużnych.

RD20/p-1 - wym. prz. **24x24cm**, pr. główne **4#16**, strzemiona ϕ6 co 23cm, a co 12cm na długości łączenia prętów podłużnych.

RD21/p-1 - wym. prz. **24x24cm**, pr. główne **4#16**, strzemiona ϕ6 co 23cm, a co 12cm na długości łączenia prętów podłużnych.

RD22/p-1 - wym. prz. **24x24cm**, pr. główne **4#20**, strzemiona ϕ6 co 23cm, a co 12cm na długości łączenia prętów podłużnych.

RD23/p-1 - wym. prz. **24x24cm**, pr. główne **4#20**, strzemiona ϕ6 co 23cm, a co 12cm na długości łączenia prętów podłużnych..

RD24/p-1 - wym. prz. **24x30cm**, pr. główne **4#16**, strzemiona ϕ6 co 23cm, a co 12cm na długości łączenia prętów podłużnych.

RD25/p-1 - wym. prz. **24x30cm**, pr. główne **4#16**, strzemiona ϕ6 co 23cm, a co 12cm na długości łączenia prętów podłużnych.

RD26/p-1 - wym. prz. **24x24cm**, pr. główne **4#16**, strzemiona ϕ6 co 23cm, a co 12cm na długości łączenia prętów podłużnych.

RD27/p-1 - wym. prz. **24x30cm**, pr. główne **4#16**, strzemiona ϕ6 co 23cm, a co 12cm na długości łączenia prętów podłużnych.

RD28/p-1 - wym. prz. **24x30cm**, pr. główne **4#16**, strzemiona ϕ6 co 23cm, a co 12cm na długości łączenia prętów podłużnych.

Wsf - (wieniec ściany):
b=30cm, h=25cm, Fd+Fg=4#12 A-III, strzemiona ϕ 6 co 25cm A-0,
BETON: **C20/25 (B25)**

Wsf2 - (wieniec ściany):
b=24cm, h=25cm, Fd+Fg=4#12 A-III, strzemiona ϕ 6 co 25cm A-0,
BETON: **C20/25 (B25)**

RZUT FUNDAMENTÓW 1:50

Ława schodkowa

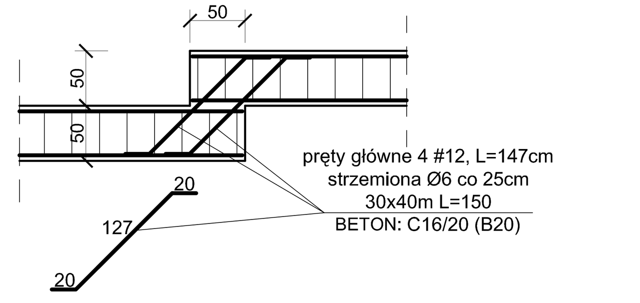

STOPY FUNDAMENTOWE SF1 -SF4
ZBROJENIE: PRĘTY GŁÓWNE - A-III
BETON: **C16/20 (B20)**
Wymiary szczegółowe i sposób zbrojenia pokazano na rysunkach wykonawczych.

ŁAWY FUNDAMENTOWE ŁF1-ŁF9:
ZBROJENIE: PRĘTY GŁÓWNE A-III,
STRZEMION A-0
BETON: **C16/20 (B20)**
Wymiary wg rysunku [cm]:
wysokość: 50, szer.: 50, 60, 70, 90, 100, 120, 130, 150,
otulina zbrojenia - 5

Ławy posadowić na warstwie betonu C8/10 (B10), o gr. min. 10 cm

Z ław i stóp fundamentowych, należy wypuścić pręty do zakotwienia słupów, rdzeni, ścian żelbetowych i ścian fundamentowych.
Należy zastosować średnice prętów taką jak średnica prętów głównych poszczególnych elementów żelbetowych. Pręty należy wypuścić na długość min 40 średnic prętów głównych.

Ściana żelbetowa fundamentowa:
(pod ściany murowane)
zbrojenie pionowo
- 2#10 co 25cm - A-III,
poziomo prętami
- 2#10 co 30cm - A-III,
spinki łączące siatki w rozstawie co 50x60cm z pręta Ø6 - A-O,
ilość stali na m2 ściany: 14,66m/m2
beton: C20/25 (B25), gr. - 24cm
otulina - 5cm

Uwaga!
- Projektowane fundamenty należy posadowić na głębokościach podanych na rzucie fundamentów - min 120cm poniżej terenu

- Projektowane fundamenty należy posadowić na gruncie w warstwach od VI do X - podanych w opracowaniu geologicznym

W przypadku występowania gruntu słabszego lub nasypu wykop należy pogłębić aż do gruntu wymaganego i różnicę wypełnić chudym betonem do określonego poziomu posadowienia.

Jednostka opracowująca : SPARTAN Projektowanie, wykonawstwo, nadzory budowlane Grzegorz Prajsnar
ul.Szczepanika 8 38-420 Korczyna tel: 793-170-903

Nazwa inwestycji : PRZEBUDOWA, ROZBUDOWA I NADBUDOWA BUDYNKU PRZEDSZKOLA nr 1		Projekt PR 3R
Inwestor:	Gmina Ustrzyki Dolne, ul.Kopernika 1, 38-700 Ustrzyki Dolne	
Obiekt:	BUDYNEK PRZEDSZKOLA nr 1	
Lokalizacja:	Ustrzyki Dolne, ul.Pionierska działka, nr ewid. 974	
Stadium:	projekt budowlany konstrukcji	
Rysunek:	RZUT FUNDAMENTÓW	
Projektant:	mgr inż. Grzegorz Prajsnar	Upr.PDK/0241/POOK/11
Sprawdzający:	inż. Krystyna Jurasińska	Upr. Nr AB. III-7131/17/00
Asyst. projektanta:	mgr inż. Ryszard Pelc	
Data: 11.2015	Branża: Konstrukcja	Skala 1:50	Rys. nr 1K